HERZOG MW500R *Synchrowinch* treuil de traction externe

Le treuil est monté sur un châssis avec des chenilles. Tous les composants nécessaires à l‘entraînement du treuil sont installés à l‘abri.

1. La machine assistée se rapproche du bord du chemin avec l’aide du câble.
2. Depuis sa cabine, l’opérateur choisit le “mode manœuvre” et peut ainsi faire avancer lentement la machine à treuil à l’aide de la radiocommande.
3. Les deux treuils d’ancrage et le treuil de traction passent en régulation dynamique. Cela permet de maintenir la stabilité du treuil et de la machine assistée. La machine forestière se déplace maintenant sur la place libérée sur la route forestière avec l’aide de la traction..

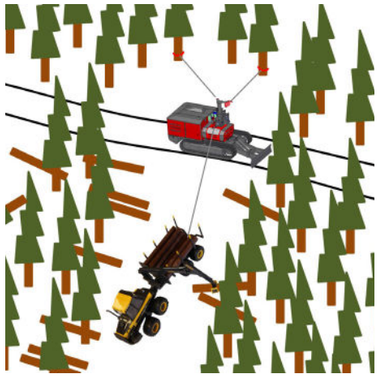

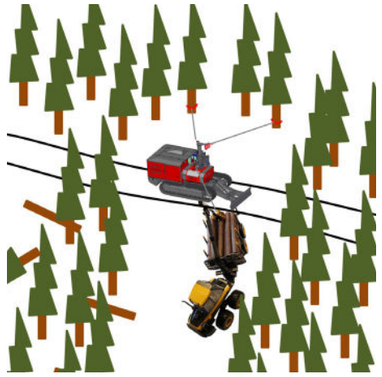

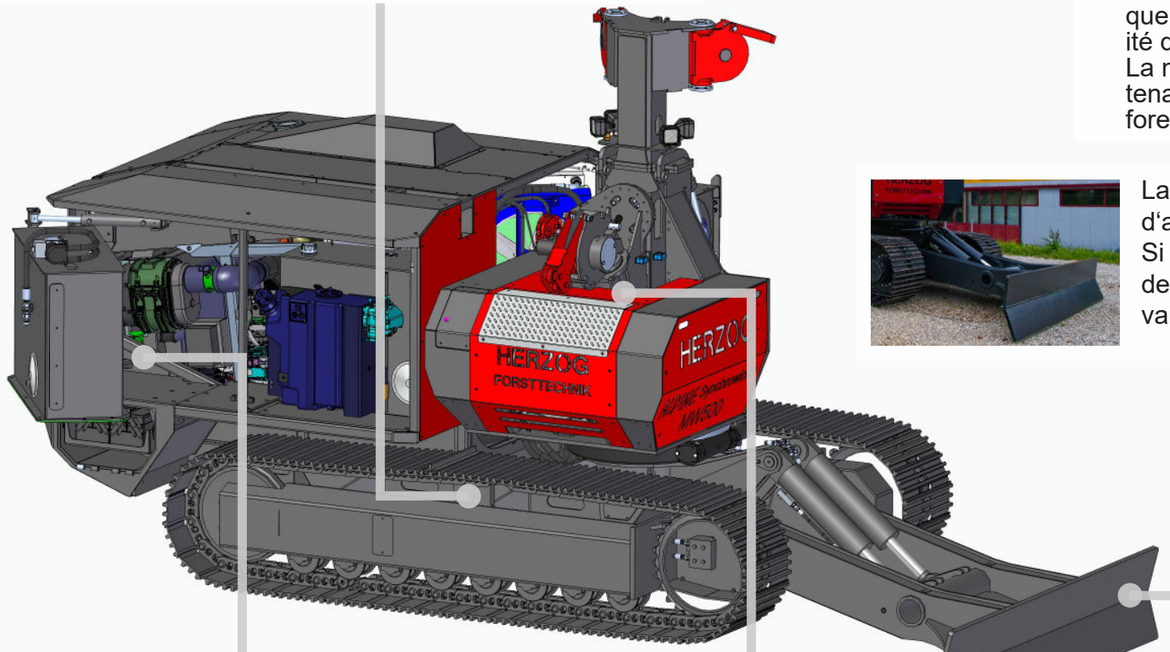

La lame massif stabilise la machine et sert d‘ancrage.
Si le câble est tiré dans le sens de la longueur de la machine du treuil, il est possible de travailler sans les deux treuils d’ancrage.

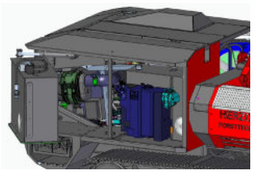

Des accès généreux pour l‘entretien facilitent les travaux de maintenance.
- Beaucoup d‘espace de rangement pour le matériel de montage.
- Système de remplissage de diesel

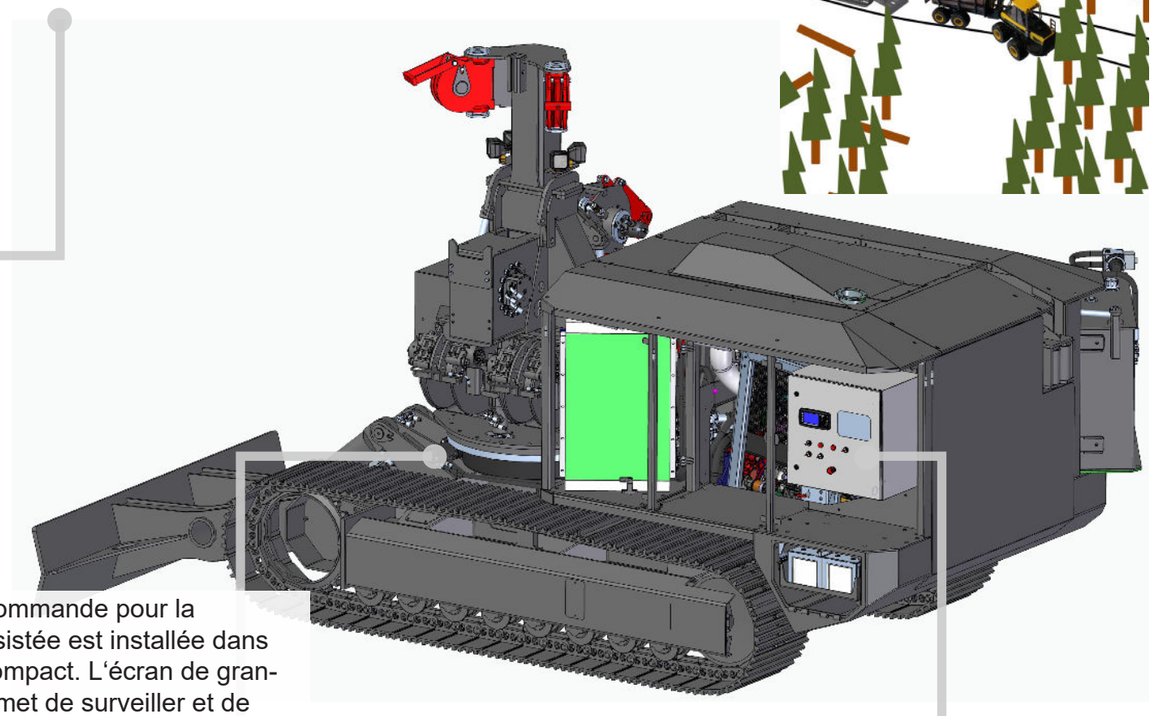

Le treuil principal tire 100kN (10t) et peut contenir 500m de câble. L‘enroulement forcé selon le principe éprouvé de HERZOG, permet un fonctionnement sans problème avec une durée de vie maximale du câble.

L‘unité de commande pour la machine assistée est installée dans un boîtier compact. L‘écran de grande taille permet de surveiller et de commander tous les paramètres importants du treuil.

Toutes les fonctions - y compris la lame, la rotation du treuil et la conduit du machine treuil - peuvent être commandées par la télécommande.
Le conducteur n‘a pas besoin de quitter sa cabine.

Le MW500R *Synchrowinch* est équipé de deux treuils d‘ancrage. Ces treuils peuvent être réglés dynamique (comme le treuil principal) afin de permettre la conduite à distance avec stabilisation simultanée.

Unité de commande de la MW500R. Sur les deux écrans toutes les informations importantes pour le fonctionnement et le diagnostic du treuil sont affichées.

HERZOG MW500R *Synchrowinch*

Treuil principale

Câble 14.5mm haute compacté
Force de traction: 100kN (10t)
Quantité de câble: 500m

Enroulement du câble guidé selon la méthode de construction éprouvée de HERZOG

Treuils d'ancrage

Corde 16mm Dyneema
Force de traction : 2x 15kN (1,5t)
Force de rétention: 2x 80kN (8t)
Quantité du corde: 2x 40m

Servent aussi bien de treuils d'ancrage statiques que de treuils d'ancrage dynamiques pour stabiliser la MW500R lors du déplacement.

Machine de base

La machine de base se compose d'un châssis avec entraînement par chenilles. La garde au sol et l'angle de rampe élevés permettent une bonne accessibilité tout-terrain.

Moteur: FPT N67 191 kW (260 CV)
Stage V Norme d'émission

Réservoir de diesel: 250 l
Réservoir d'huile hydraulique: 300 l

Commande

Radio portable pour la commande manuelle de toutes les fonctions du treuil lors du montage et comme radio de conduite pour se déplacer à l'entrée et à la sortie les layons.

Liaison radio bidirectionnelle vers la machine assistée et unité de commande dans la cabine pour une sécurité maximale dans toutes les situations de conduite.

Options

-Mode d'aide à la traction pour la MW500R
-Treuil de montage avec 500m de corde en dyneema
-Chauffage auxiliaire pour le moteur et l'hydraulique
- Mât pliable, pour réduire la hauteur de transport

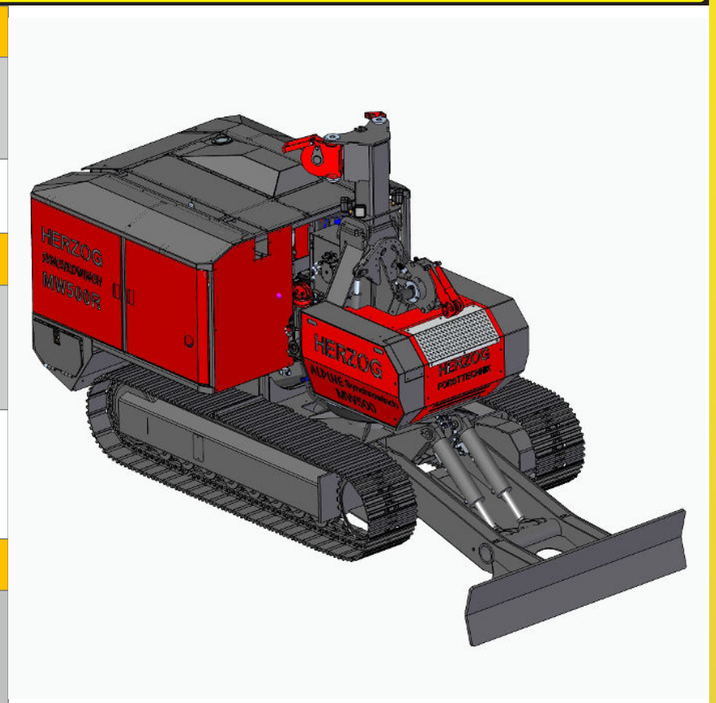

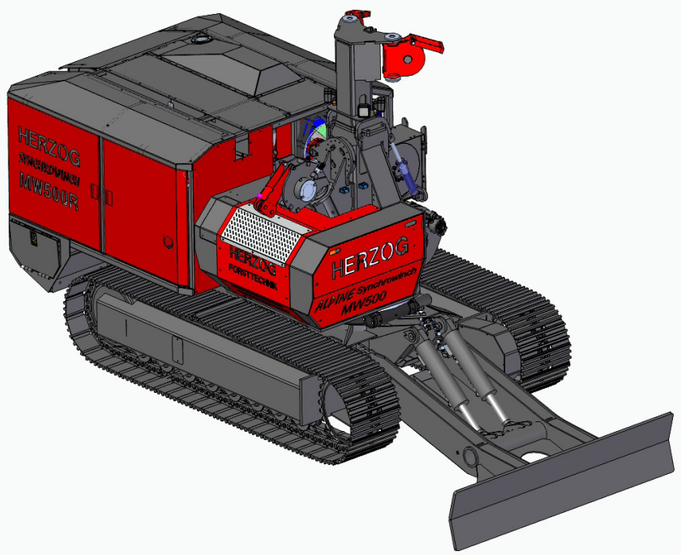

HERZOG FORSTTECHNIK AG
www.herzog-forsttechnik.ch / info@herzog-forsttechnik.ch
Hauptsitz Schweiz:
Allmend 25, CH-1719 Zumholz
Tel +41 (0)26 419 90 30
Niederlassung Deutschland:
Kösterweg 42, DE-33161 Hövelhof
Tel +49 (0)5257 937 2961

HERZOG MW500R *Synchrowinch*

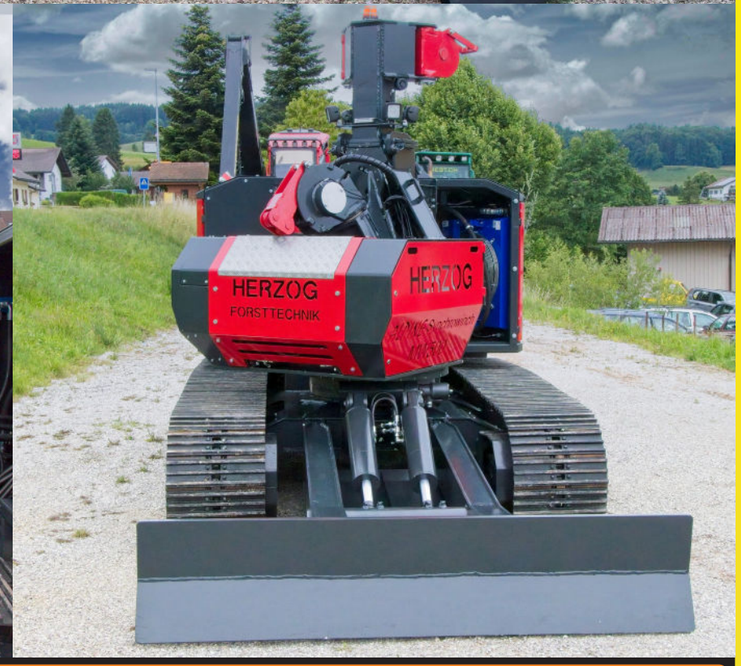

HERZOG FORSTTECHNIK AG
www.herzog-forsttechnik.ch / info@herzog-forsttechnik.ch
Hauptsitz Schweiz:
Allmend 25, CH-1719 Zumholz
Tel +41 (0)26 419 90 30
Niederlassung Deutschland:
Kösterweg 42, DE-33161 Hövelhof
Tel +49 (0)5257 937 2961